variables/V-color

Micromoteurs | Moteurs DC Coreless | SVTN B 01-1320-3.7-S-WM

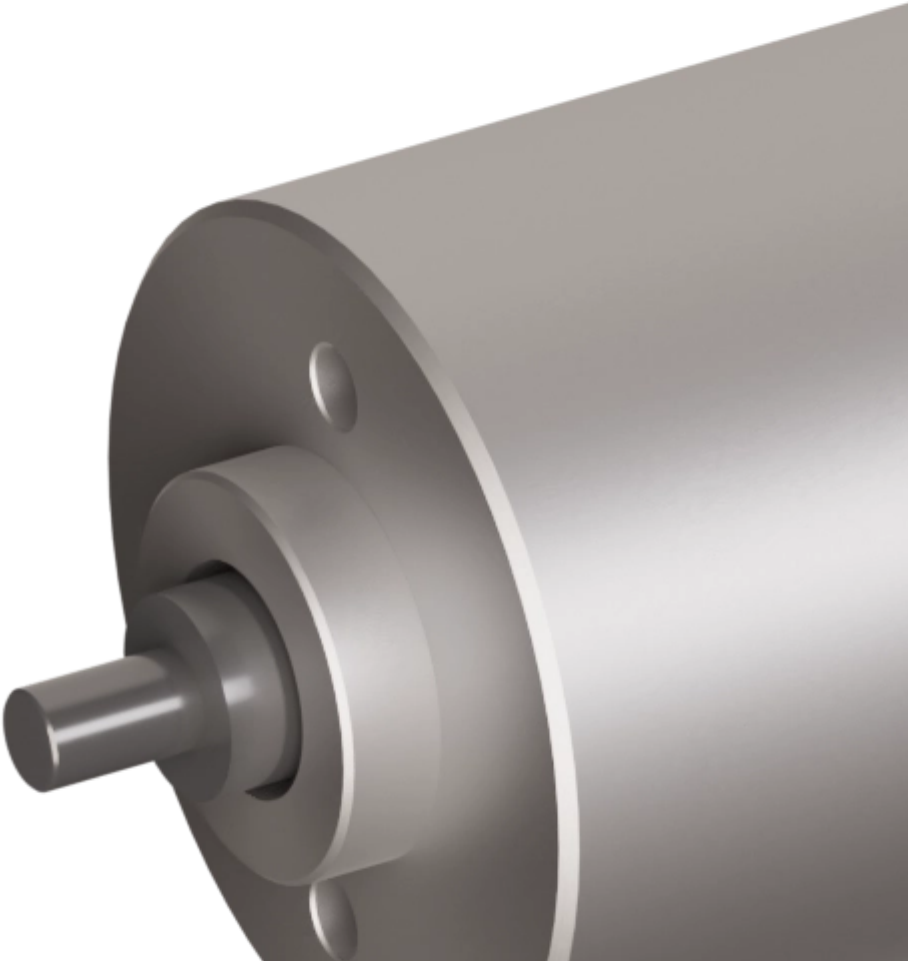

Feature

	SVTN B 01-1320-3.7-S-WM
Tension nominale	3 V
Vitesse hors charge	9500 rpm
Courant hors charge	35 mA
Vitesse nominale	7600 rpm
Couple nominal	0.900 mNm
Courant nominal	0.288 A
Couple de décrochage	4.580 mNm
Courant de décrochage	1.300 A
Efficacité max.	69.900 %
Résistance du terminal*	2.850 ?
Inductance du terminal*	0.090 mH
Constante de couple	3.620 mNm/A
Constante de vitesse	2567 mNm/V

Notice : Les données techniques fournies sont les limites supérieures recommandées en condition statique. Pour obtenir le dimensionnement correct du produit, il faut tenir compte de toutes les forces dynamiques applicables, y compris l'inertie du manipulateur, la configuration de l'outillage et les forces externes appliquées.

Moteurs DC 2 pôles à balais

	SVTN B 01-1320-3.7-S-WM
Gradient vitesse/couple	2075.10 rpm/mNm
Constante de temps mécanique	5.300 ms

	SVTN B 01-1320-3.7-S-WM
Inertie du rotor	0.250 gcm²

La conception spécifique d'un moteur à courant continu sans noyau offre plusieurs avantages par rapport à la technologie traditionnelle à noyau métallique. Une première valeur ajoutée est donnée par la masse et l'inertie plus faibles du rotor, ce qui permet des taux d'accélération et de décélération très élevés. De plus, l'absence de métal réduit les pertes qui y sont associées pour fournir des rendements plus élevés (jusqu'à 90%) que les moteurs à courant continu traditionnels. Enfin, la conception sans noyau réduit l'inductance du bobinage, ce qui élimine les étincelles entre les balais et le commutateur, augmentant la durée de vie du moteur et réduisant les interférences électromagnétiques (EMI). Les moteurs DC sans noyau que nous proposons sont disponibles dans une large gamme de tailles et nous pouvons montrer une grande flexibilité quant aux exigences spécifiques.

Avantages

- Technologie de bobinage sans corps métallique
- Bonne dissipation de la chaleur et capacité de surchage élevée
- Longue durée de vie

Bénéfices

- Léger et compact, intégration facilitée
- Fiabilité élevée
- Bon retour sur investissement

product
engineering
services

expertise in connectivity