variables/V-color

Micromoteurs | Moteurs DC Coreless | SVTN B 01-1320-06-D-OM

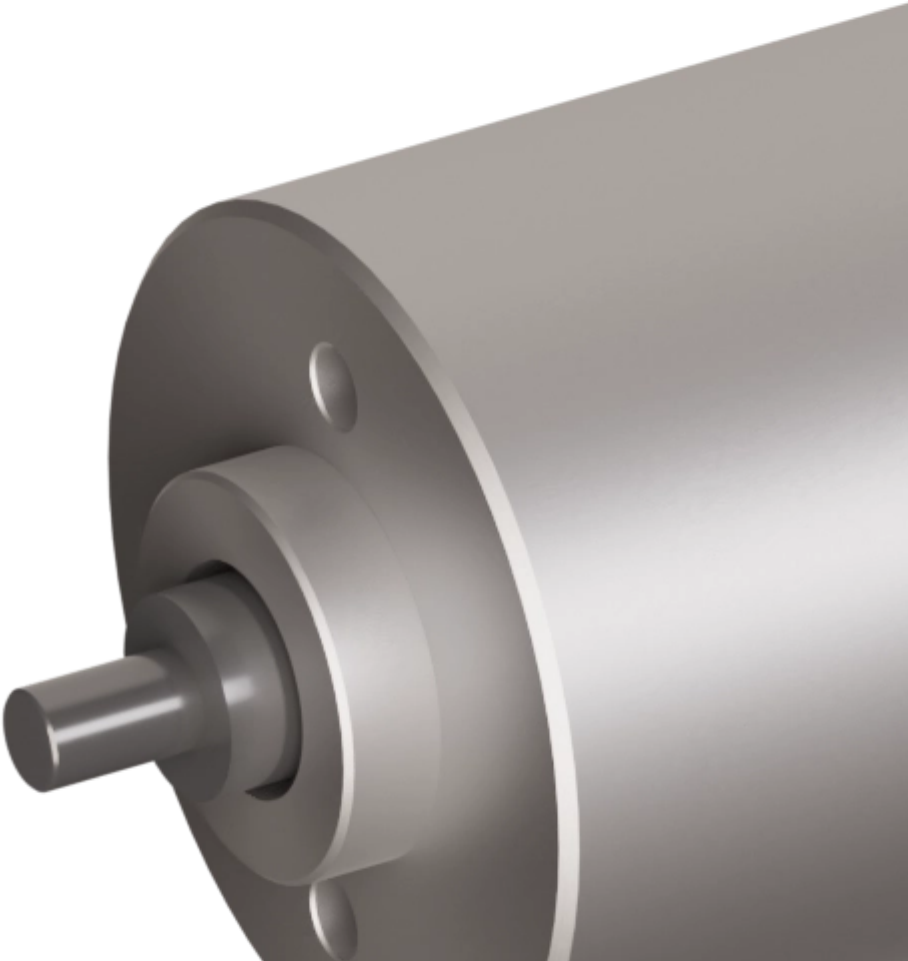

Feature

	SVTN B 01-1320-06-D-OM
Tension nominale	6 V
Vitesse hors charge	12000 rpm
Courant hors charge	30 mA
Vitesse nominale	9600 rpm
Couple nominal	1.500 mNm
Courant nominal	0.358 A
Couple de décrochage	7.410 mNm
Courant de décrochage	1.630 A
Efficacité max.	71.100 %
Résistance du terminal*	3.680 ?
Inductance du terminal*	0.120 mH
Constante de couple	4.660 mNm/A
Constante de vitesse	2000 mNm/V

Notice : Les données techniques fournies sont les limites supérieures recommandées en condition statique. Pour obtenir le dimensionnement correct du produit, il faut tenir compte de toutes les forces dynamiques applicables, y compris l'inertie du manipulateur, la configuration de l'outillage et les forces externes appliquées.

Moteurs DC 2 pôles à balais

	SVTN B 01-1320-06-D-OM
Gradient vitesse/couple	1620.40 rpm/mNm
Constante de temps mécanique	4.200 ms

	SVTN B 01-1320-06-D-OM
Inertie du rotor	0.250 gcm²

La conception spécifique d'un moteur à courant continu sans noyau offre plusieurs avantages par rapport à la technologie traditionnelle à noyau métallique. Une première valeur ajoutée est donnée par la masse et l'inertie plus faibles du rotor, ce qui permet des taux d'accélération et de décélération très élevés. De plus, l'absence de métal réduit les pertes qui y sont associées pour fournir des rendements plus élevés (jusqu'à 90%) que les moteurs à courant continu traditionnels. Enfin, la conception sans noyau réduit l'inductance du bobinage, ce qui élimine les étincelles entre les balais et le commutateur, augmentant la durée de vie du moteur et réduisant les interférences électromagnétiques (EMI). Les moteurs DC sans noyau que nous proposons sont disponibles dans une large gamme de tailles et nous pouvons montrer une grande flexibilité quant aux exigences spécifiques.

Avantages

- Technologie de bobinage sans corps métallique
- Bonne dissipation de la chaleur et capacité de surchage élevée
- Longue durée de vie

Bénéfices

- Léger et compact, intégration facilitée
- Fiabilité élevée
- Bon retour sur investissement

product
engineering
services

expertise in connectivity